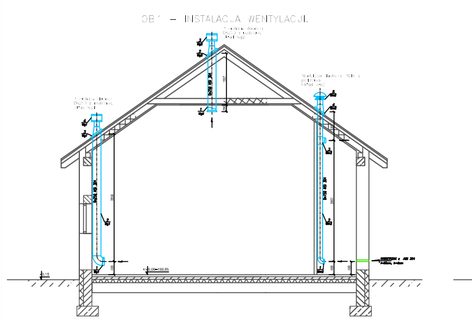

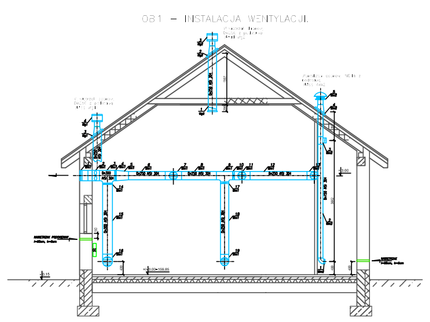

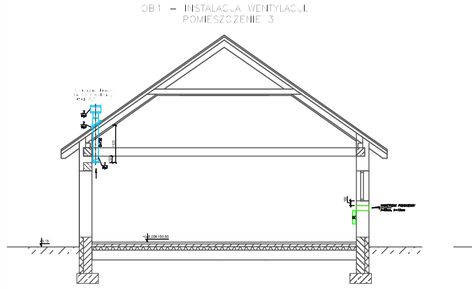

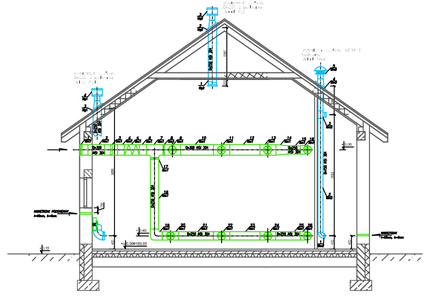

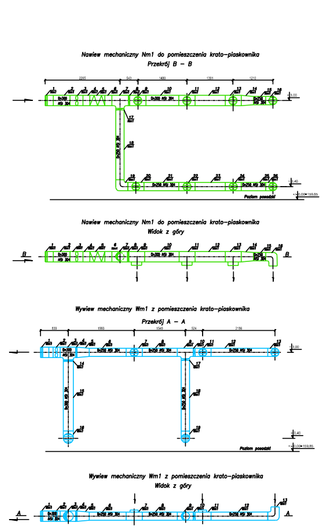

1. Kanały wentylacyjne w pomieszczeniu nr 1.12 wykonać z rur spiro AISI 304.
2. Do regulacji strumieni powietrza zamontować przepustnice.
3. Wloty i wyloty kratek wentylacyjnych zabezpieczyć siatką.
4. Kanały wentylacyjne mocować do belam za pomocą uchwytów z AISI 304 w pomieszczeniu nr 1.12, a w pomieszczeniu nr 3 ocynkowanych.
5. Do nawiewu powietrza w pomieszczeniu nr 1.12 zastosować nawiewtrzek podskarpowy z AISI 304 - L=600mm, h=50mm, z Żaluzją i siatką, W pomieszczeniu nr 3 stosować nawiewtrzek podskarpowy ocynkowany - L=600mm, h=150mm z Żaluzją i siatką.
6. Wyrzutnie powietrza z kanałów wykonać z blachy ocynkowanej.
7. Wylotu kanałów grawitacyjnych zakończyć poddaszą dachową z wyrzutkiem dachowym.
8. Kanały w przestrzeni międzydystrynowej ocieplić otulinami z płanki gr. 3cm zabezpieczonej systemową folią PVC.
9. Układ wentylacji mechanicznej (grawitacyjnej w pomieszczeniach nr 1.2 wykonać z AISI 304.
10. Układ wentylacji grawitacyjnej w pomieszczeniu nr 3 wykonać ze stali ocynkowanej.
11. Wyrzutnry podano w mm.

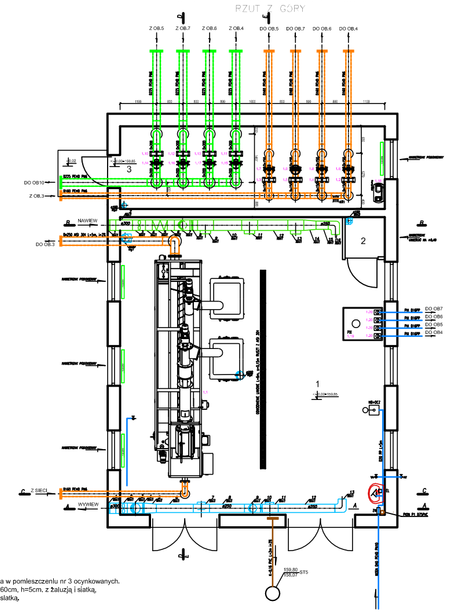

odcinek	długość	spadek	rz.d	rz.d
1-2	l=4,3m	i=2%	-0,064	-0,55
2-KR1	l=6,0m	i=3%	-0,55	-0,37
1-P1	l=3,3m	i=3%	-0,08	-0,08

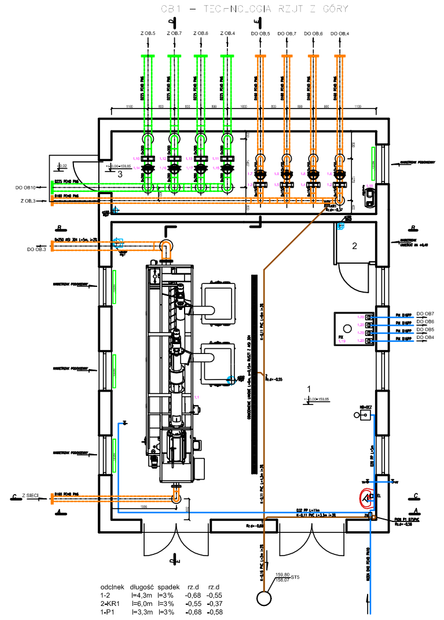

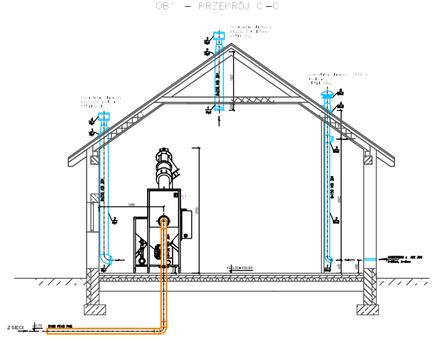

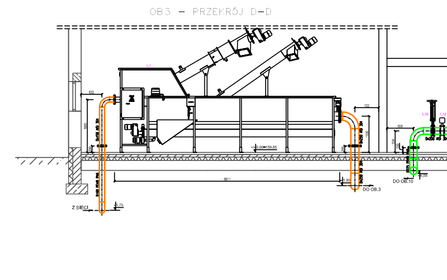

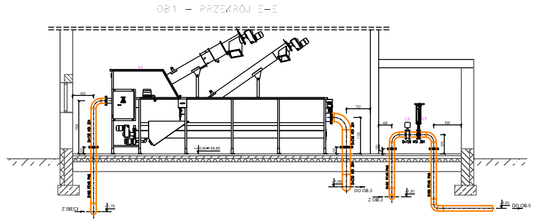

1. Rzędna posadzki 109.85m n.p.m. co odpowiada +/- 0.00m
2. Króćce kanalizacyjne do urządzeń technologicznych wyprowadzić ponad posadzkę na wysokość 100mm, zamontować zawory.
3. Na wejściu wody do budynku zamontować zestaw wodomierzowy ZW:
zawór kulowy odcinający Dn32 + zawór antyskażeniowy Dn32 EA + wodomierz Dn25 + zawór kulowy odcinający Dn32)
4. Wodę do urządzeń technologicznych doprowadzić rurą ¾ 32mm PP.
5. Na instalacji wodociągowej przed urządzeniem technologicznym zamontować zawór antyskażeniowy.
6. Na instalacji wodociągowej zastosować rury PP-R, PN20 ALFA, W budynku umieścić spust wody.
7. Woda ciepła i podgrzewacza przepływowego elektrycznego 11 kW.
8. Ogrzewanie – grzejniki elektryczne GE o mocy 1000W każdy z termostatem.
9. W pomieszczeniu zasuw pod zasuwy zamontować podpory z kształtownika stalowego AISI 304.
10. Instalacje wodociągowe prowadzić w posadzce. Rury układać w peszlu.
11. W pomieszczeniu nr 1 zamontować natrysk bezpieczeństwa z oczomyjką.
12. Wymiary podano w mm.

OZNACZENIA:
1.1. Kratopłaskowrik Gr250x ep. 25/P-25 z tłuszczowtrekiem. Szerokość szczeliny bębna na skratki 3mm
1.2. Przepustnica Dn150 z napędem pneumatycznym NC
1.3. Przepustnica Dn150 z napędem pneumatycznym NC
1.4. Przepustnica Dn150 z napędem pneumatycznym NC
1.5. Przepustnica Dn150 z napędem pneumatycznym NC
1.6. Zasuwa nożowa Dn150 AISI 304 ręczna jednostronnie szczelna np. TAS w wykonaniu luger
1.7. Zasuwa nożowa Dn150 AISI 304 ręczna jednostronnie szczelna np. TAS w wykonaniu luger
1.8. Zasuwa nożowa Dn150 AISI 304 ręczna jednostronnie szczelna np. TAS w wykonaniu luger
1.9. Zasuwa nożowa Dn150 AISI 304 ręczna jednostronnie szczelna np. TAS w wykonaniu luger
1.10. Przepustnica Dn200 z napędem pneumatycznym NC
1.11. Przepustnica Dn200 z napędem pneumatycznym NC
1.12. Przepustnica Dn200 z napędem pneumatycznym NC
1.13. Przepustnica Dn200 z napędem pneumatycznym NC
1.14. Zasuwa nożowa Dn200 AISI 304 ręczna jednostronnie szczelna np. TAS w wykonaniu luger
1.15. Zasuwa nożowa Dn200 AISI 304 ręczna jednostronnie szczelna np. TAS w wykonaniu luger
1.16. Zasuwa nożowa Dn200 AISI 304 ręczna jednostronnie szczelna np. TAS w wykonaniu luger
1.17. Zasuwa nożowa Dn200 AISI 304 ręczna jednostronnie szczelna np. TAS w wykonaniu luger
1.18. Przepustnica prostokątna 1000x500 PH 13kW, jmiitlur qn2,7Hz ze zbiornikiem Zn1W w obudowie dźwiękochłonnej.
1.19. Pakiedusionik PF 1x1m2 na PVK.
1.20. Pompa dozująca PIX QH3-14 l/h, p=4bary np. typ DDE 15-4 z linią ssącą i tłoczną.

WYKAZ POMIESZCZEŃ:

1. Pom. kract i pasiekownika	70,26 m2
2. Pom. magazynowe	1,44m2
3. Pom. zasuw	20,05 m2
RAZEM	91,70 m2

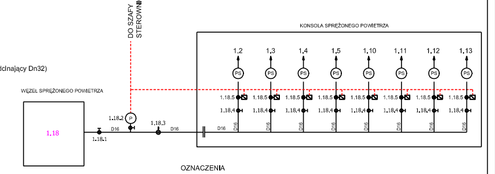

OZNACZENIA

1.18 Kompresor bezolejowy	- 1 szt.
Pn= 7,5 kW, Qn=1,0 m3/s pr=8 bar	
Un: 3,4 kV (wersja wykonania - S3 dB)	
ZE ZBIORNIKIEM V=2x160m3	
wyposażony w elektrovalvy spust kondensatu np. EWD 50	
1.18.1 Zawór kulowy DN 15mm	- 1 szt.
1.18.2 Czujnik ciśnienia np. typ PNAC 131-01 1F1A1S z zaworem odcinającym	- 1 szt.
1.18.3 Manometr z zaworem odcinającym ZM 2 pierścienie z PTCS - 0 bara z manometrem	- 1 szt.
1.18.4 Zawór kulowy odcinający DN 15mm	- 8 szt.
1.18.5 Zawór elektromagnetyczny DN 15mm U=24V DC NC	- 8 szt.

Zabrania się kopiowania lub użycia bez zgody autora projektu.

OBIEKT	PRACOWNIA PROJEKTOWA EKO-SANEL W BIEDLACH 05-315 TERESTYLE ul. LABATYPA 6 tel.(0-25) 793-17-00		INWESTOR GMINA GRODZIN ul. ANNA PRAJA 8 7 05-315 GRODZIN
LOKALIZACJA	BUDOWA STACJI UZDATNIANIA WODY W MIEJSCU ZLOKALIZOWANEJ W DZIAŁCE NR 1/2 OBRĘB 0001 GRODZIN, GMINA GRODZIN, POWIAT MOŃSKI, WOJEWÓDZTWO MAZOWIECKIE	NR RYS.	4/S
STADIUM PROJEKT WYKONAWCZY	TREŚĆ OB-1 – RZUTY TECHNOLOGICZNY WENTYLACJA I KLIMATYZACJA TECHNOLOGIA WSTĘPNEJ UZDATNIANIA WODY	SKALA 1:50	
		DATA 01.2013	
PROJEKTANT ARCHITEKTURA INSTALACJE SANITARNE	mgr inż. Paweł Kulbacki mgr inż. Hanna Dawidzik	UPRAWNIENIA BUDOWLANE BEZ OGRANICZEŃ UPRAWNIENIA BUDOWLANE	DATA